Параметры

Опора прямая фланцевая ОПф 114 несиловая

Вид опоры освещения

Опора прямая фланцевая ОПф 114 несиловая

Высота опоры освещения

Опора ОПф 114/250/3000	высота 3,0 м	вес 41 кг
Опора ОПф 114/250/3500	высота 3,5 м	вес 46 кг
Опора ОПф 114/250/4000	высота 4,0 м	вес 52 кг
Опора ОПф 114/250/4500	высота 4,5 м	вес 57 кг
Опора ОПф 114/250/5000	высота 5,0 м	вес 63 кг

Варианты монтажа кронштейна - светильника

Для монтажа кронштейна	Вариант - К2
Для монтажа кронштейна	Вариант - К4

Варианты покрытия опоры

Эмаль
Порошковая покраска по таблице RAL
Горячий цинк

Варианты фундамента (закладной) 114/250

ФБ 114/250/700	подземная часть 0,7 м	вес 16 кг
ФБ 114/250/1000	подземная часть 1,0 м	вес 19 кг
ФБ 114/250/1500	подземная часть 1,5 м	вес 24,5 кг

Варианты кронштейнов для опоры ОПф 114

КО 1 100/150/134/48-15º	К2 - К4	вес 3,5 - 2,6 кг
КО 1 300/300/134/48-15º	К2 - К4	вес 4,5 - 3,6 кг
КО 1 500/500/134/48-15º	К2 - К4	вес 5,7 - 4,8 кг
КО 1 100/150/134/48-90º	К2 - К4	вес 3,6 - 2,7 кг
КО 1 300/300/134/48-90º	К2 - К4	вес 4,8 - 3,9 кг
КО 1 500/500/134/48-90º	К2 - К4	вес 6,1 - 5,2 кг

Описание

Опора прямая фланцевая ОПф 114 предназначена для освещения различных территорий, парковых зон, пешеходных зон и автостоянок. На данный вид опор устанавливаются кронштейны КО1 (134/48) для консольных и торшерных светильников.

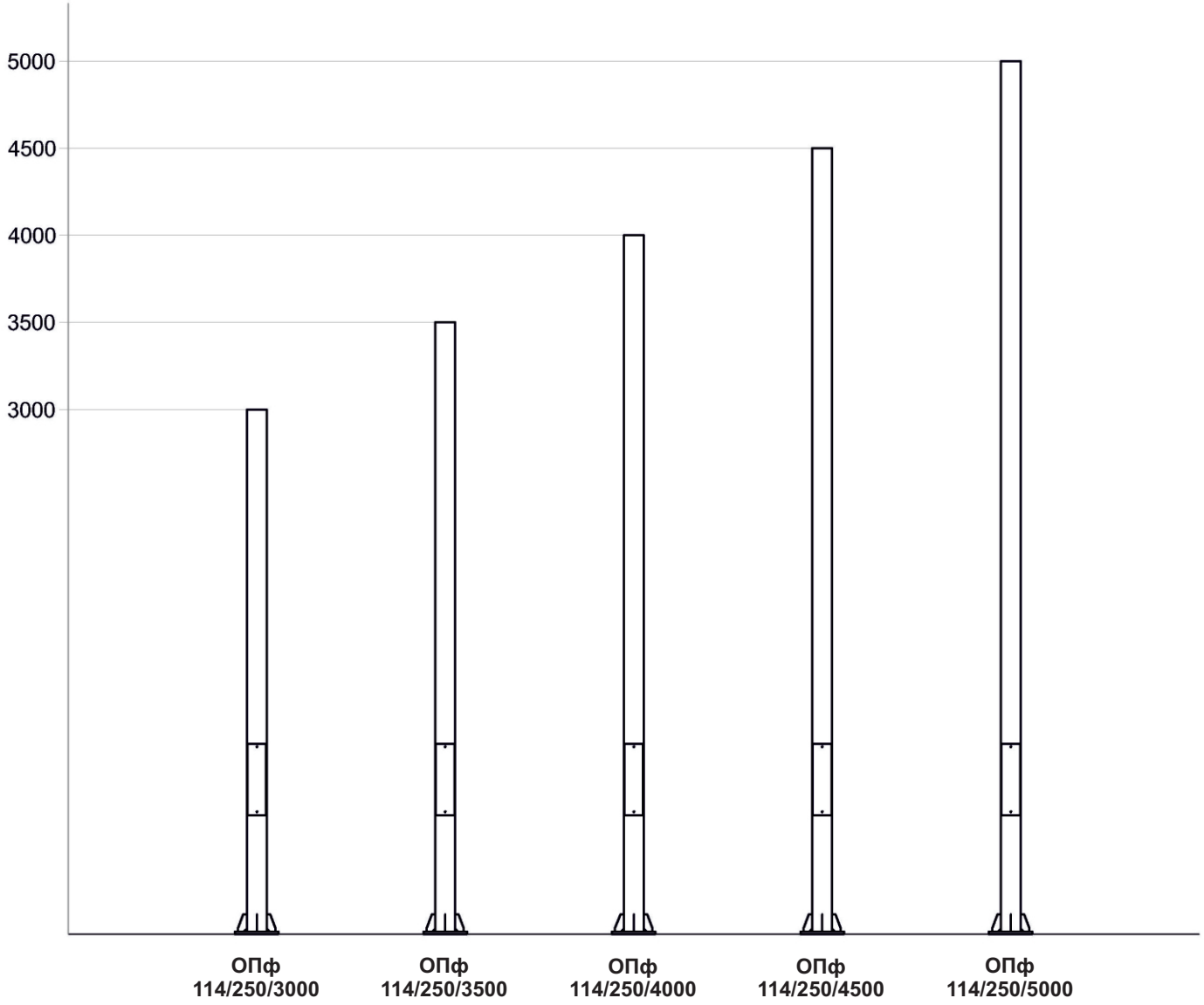

Параметры

Опора прямая фланцевая ОПф 114 несиловая

Монтажные элементы опоры ОПф 114

Фланец металлический монтажный

Размер 250x250x14 мм
Монтажные отверстия 4 шт. диаметр 24 мм

Монтажный фланец опоры ОПф 114 предназначен для монтажа опоры освещения к ответной части фундаментного блока (закладной ФБ 114/250) предварительно забетонированной в фундаментной конструкции.

Инспекционный лючок

Инспекционный лючок 350x90 мм
Крышка лючка 410x110 мм
Крепежные отверстия 2 шт. М8

Испекционный лючок предназначен для коммутации входящих и исходящих питающих кабелей внутри опоры освещения посредством установки вводного щитка или распределительной коробки.

Варианты монтажа кронштейна - светильника

Для монтажа кронштейна Вариант - К2
Для монтажа кронштейна Вариант - К4

На данный вид опор устанавливаются кронштейны КО1 (134/48) для консольных и торшерных светильников.

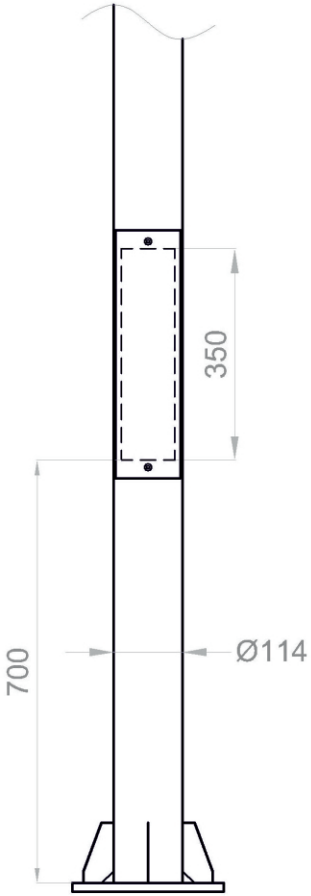

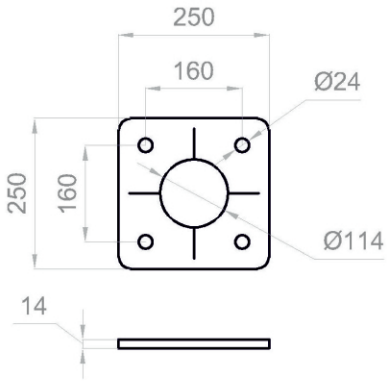

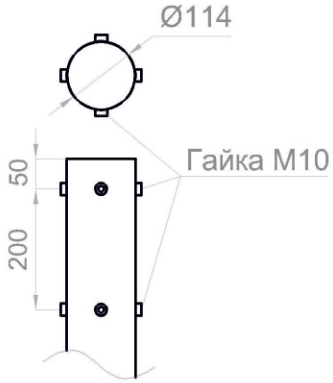

Вариант - К4
для монтажа кронштейна

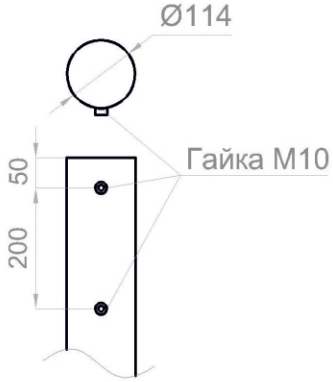

Вариант - К2
для монтажа кронштейна

Параметры

Опора прямая фланцевая ОПф 114 несиловая

Фундаментный блок (закладная) 114/250

ФБ 114/250/700	подземная часть 0,7 м	вес 16 кг
ФБ 114/250/1000	подземная часть 1,0 м	вес 19 кг
ФБ 114/250/1500	подземная часть 1,5 м	вес 24,5 кг

Фланец металлический монтажный ФБ 114/250

Размер фланца 250x250x14 мм
Крепежные отверстия 4 шт. диаметр 24 мм

Предназначен для установки опоры освещения.

Варианты покрытия закладной

Эмаль
Порошковая покраска по таблице RAL

Описание

Фундаментный блок ФБ 114/250 (закладная) предназначен для установки опоры освещения ОПф 114.

Блок бетонируется с входящими и исходящими кабелями для последующей установки опоры освещения.

Фланец 114/250

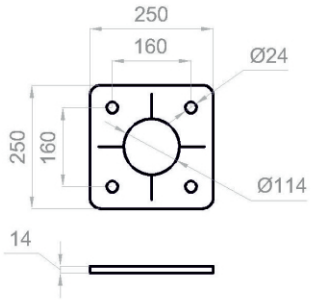

ФБ 114/250/700

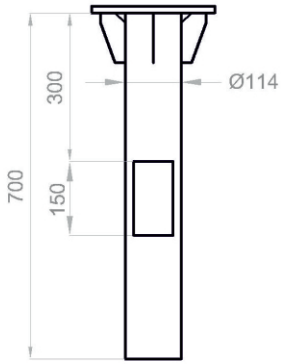

ФБ 114/250/1000

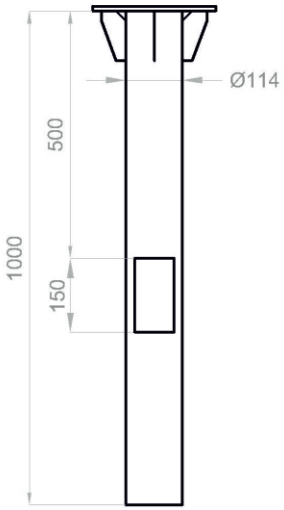

ФБ 114/250/1500

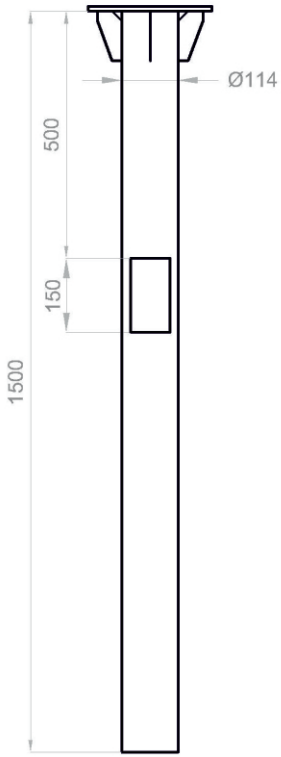

Параметры

Опора прямая фланцевая ОПф 114 несиловая

Кронштейны КО 1 (134/48)

Варианты кронштейнов для опоры ОПф 114

КО 1 100/150/134/48-15º	К2 - К4	вес 3,5 - 2,6 кг
КО 1 300/300/134/48-15º	К2 - К4	вес 4,5 - 3,6 кг
КО 1 500/500/134/48-15º	К2 - К4	вес 5,7 - 4,8 кг
КО 1 100/150/134/48-90º	К2 - К4	вес 3,6 - 2,7 кг
КО 1 300/300/134/48-90º	К2 - К4	вес 4,8 - 3,9 кг
КО 1 500/500/134/48-90º	К2 - К4	вес 6,1 - 5,2 кг

Варианты покрытия кронштейна

Эмаль
Порошковая покраска по таблице RAL
Горячий цинк

Посадочный диаметр для светильника

Диаметр 48 мм

Описание

Кронштейн КО 1 (134/48) предназначен для установки на опоры освещения ОПф 114.

КО 1 100/150/134/48-15°

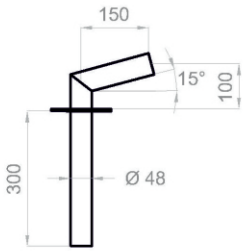

КО 1 300/300/134/48-15°

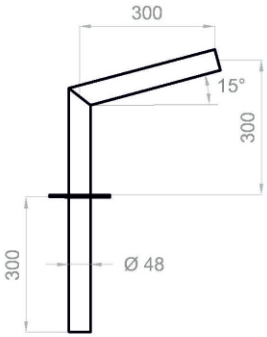

КО 1 500/500/134/48-15°

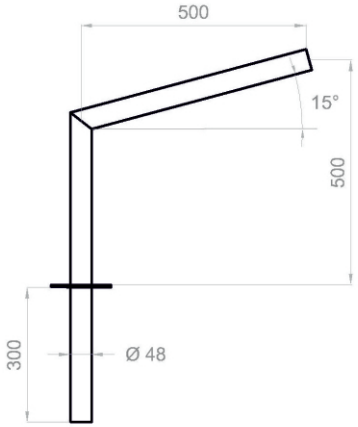

КО 1 100/150/134/48-90°

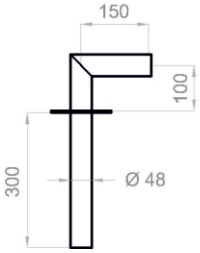

КО 1 300/300/134/48-90°

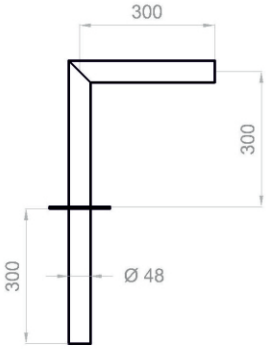
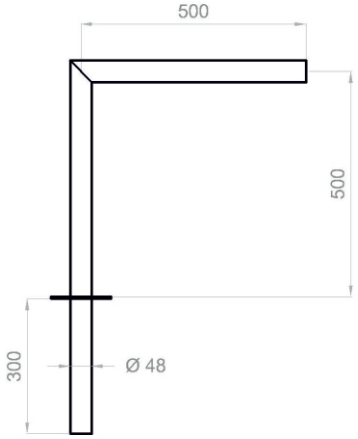
КО 1 500/500/134/48-90°