Параметры

Опора освещения с кронштейном ОД 114/204 несиловая

Вид опоры освещения

Опора освещения с кронштейном ОД 114/204 несиловая

Высота опоры освещения

Опора ОД 114/204 Н4000	высота 4,0 м	вес 57,5 кг
Опора ОД 114/204 Н5000	высота 5,0 м	вес 68,5 кг
Опора ОД 114/204 Н6000	высота 6,0 м	вес 78,5 кг

Варианты покрытия опоры

Порошковая покраска по таблице RAL

Варианты фундамента (закладной) 114/250

ФБ 114/250/700	подземная часть 0,7 м	вес 16,0 кг
ФБ 114/250/1000	подземная часть 1,0 м	вес 19,0 кг
ФБ 114/250/1500	подземная часть 1,5 м	вес 24,5 кг

Описание

Опора освещения с кронштейном ОД 114/204 предназначена для освещения различных территорий, парковых зон, пешеходных зон и автостоянок.
На данный вид опор освещения устанавливаются консольные светильники.

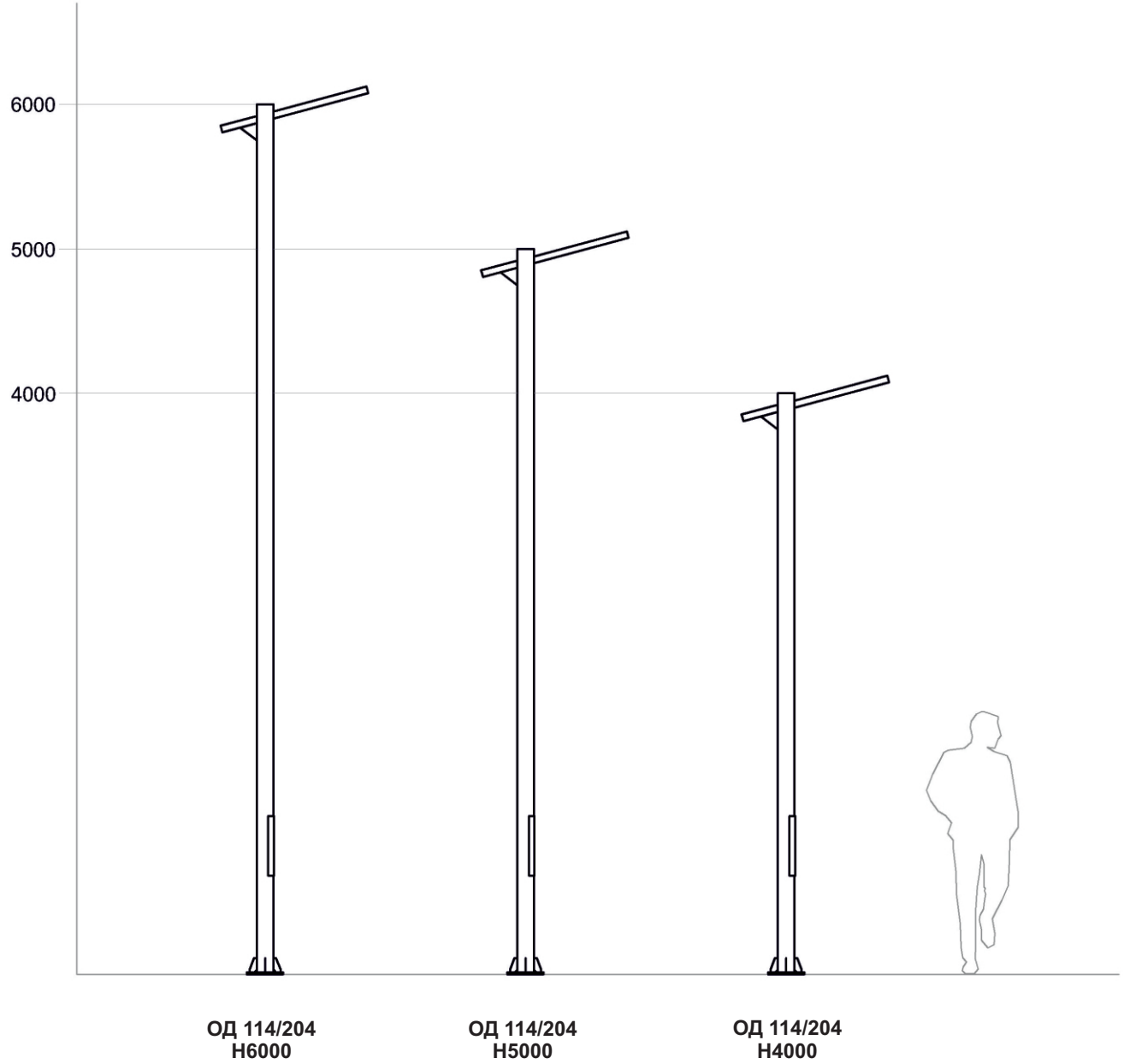

Монтажные элементы опоры ОД 114/204

Фланец металлический монтажный

Размер 250x250x14 мм
Монтажные отверстия 4 шт. диаметр 24 мм

Монтажный фланец опоры ОД 114/204 предназначен для монтажа опоры освещения к ответной части фундаментного блока (закладной ФБ 114/250) предварительно забетонированной в фундаментной конструкции.

Инспекционный лючок

Инспекционный лючок 350x90 мм
Крышка лючка 410x110 мм
Крепежные отверстия 2 шт. М8

Испекционный лючок предназначен для коммутации входящих и исходящих питающих кабелей внутри опоры освещения посредством установки вводного щитка или распределительной коробки.

Кронштейн

Высота кронштейна --- мм
Вылет кронштейна 700 мм 15º
Диаметр кронштейна 48 мм

На данный вид опор освещения устанавливаются консольные светильники.

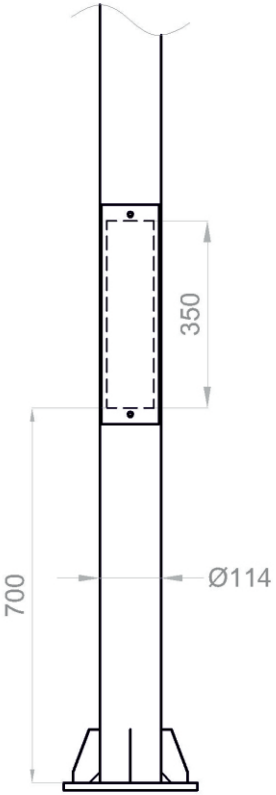

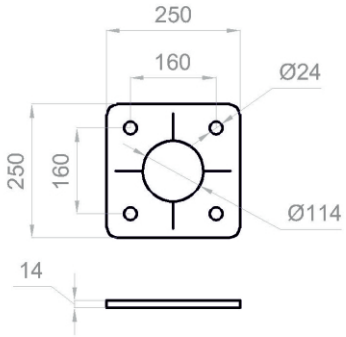

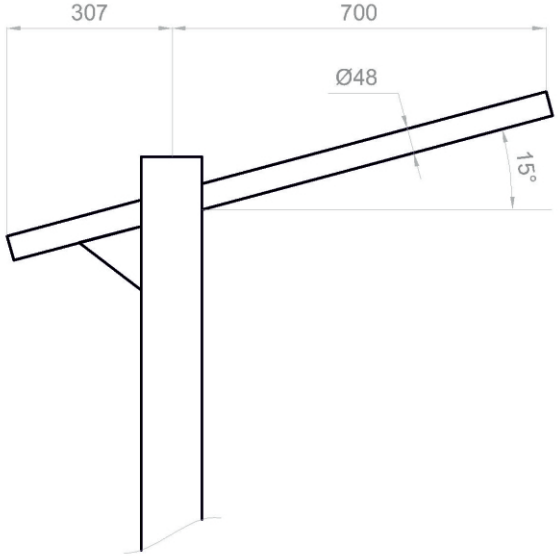

Параметры

Опора освещения с кронштейном ОД 114/204 несиловая

Фундаментный блок (закладная) 114/250

ФБ 114/250/700	подземная часть 0,7 м	вес 16,0 кг
ФБ 114/250/1000	подземная часть 1,0 м	вес 19,0 кг
ФБ 114/250/1500	подземная часть 1,5 м	вес 24,5 кг

Фланец металлический монтажный ФБ 114/250

Размер фланца 250x250x14 мм
Крепежные отверстия 4 шт. диаметр 24 мм

Предназначен для установки опоры освещения.

Варианты покрытия закладной

Эмаль
Порошковая покраска по таблице RAL

Описание

Фундаментный блок ФБ 114/250 (закладная) предназначен для установки опоры освещения ОД 114/204

Блок бетонируется с входящими и исходящими кабелями для последующей установки опоры освещения.

Фланец 114/250

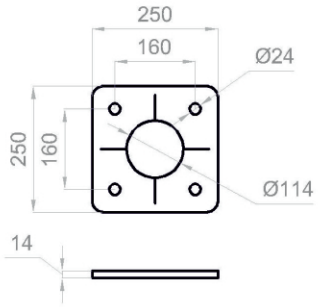

ФБ 114/250/700

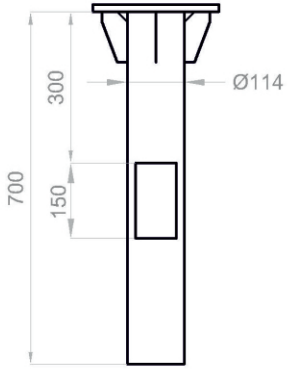

ФБ 102/250/1000

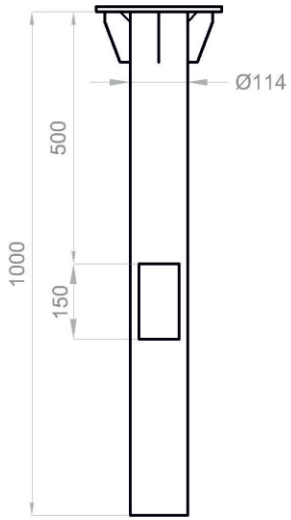
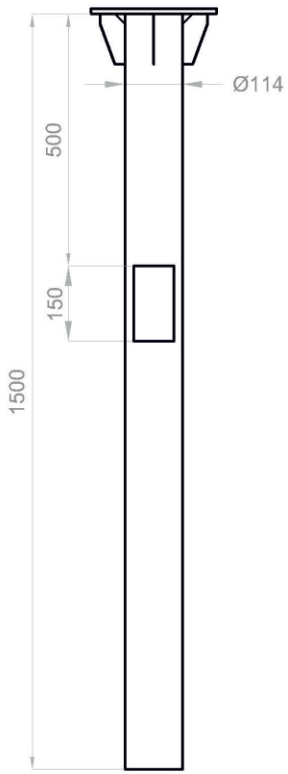
ФБ 102/250/1500